DOMA-FKR
Frischkäserührmaschine

Made in Germany

FKR – Neue Technik und
Problemlösung für Ihre Käsetheke

Die exklusive und innovative
Frischkäserührmaschine von DOMA

Rezept-Beispiele:
Kräuter, Kräuter der Provence, Schnittlauch, Sweet Pepper, Meerrettich, Lachs, Radieschen, Petersilie, Mango, Basilikum, Knoblauch, Frühlingszwiebel, Wintertraum, Walnuss, Getrocknete Tomate, Tomate Schafskäse, Thunfisch, Ananas-Chili, Lauch, Bärlauch, Pfifferling, Mandel-Nuss, Pfeffer, Honig-Ziegenkäse, Ananas Curry, Honig-Dattel, Kirschtomaten-Chili, Champignon, Rum-Nuss-Sultanine, Orange Dattel, Orange Lebkuchen, Gurke, Avocado-Limone

→ Bitte sprechen Sie uns wegen Rezepturen an.

Frischkäse wie hausgemacht in unterschiedlichen Sorten ist eine profitable Angebotserweiterung für Ihre Käsetheke. Die DOMA-FKR Frischkäserührmaschine vermischt in weniger als einer Minute Zutaten Ihrer individuellen Frischkäsezubereitung. Durch den geringen Platzbedarf passt die FKR in jede Käseabteilung.

Die DOMA-FKR Frischkäserührmaschine ist ein deutsches Fabrikat aus auschließlich lebensmittelgeeigneten Materialien. Sie verfügt über einen starken Kettenantrieb mit robustem Motor.

DOMA-FKR
Frischkäserührmaschine

Made in Germany

Produkteigenschaften:

- Starker, schwenkbarer Antrieb mit Rührwerkzeug. Das öffnen des Schwenkkopfes wird mit einer Gasdruckfeder unterstützt.
- Zwei speziell entwickelte Rührwerkzeuge für die schwer zu verarbeitende Käsemasse, beide aus massivem Edelstahl, rostfrei, abnehmbar und spülmaschinenfest
  1. hochwertiges Rühpaddel mit Abstreifer
  2. speziell konstruierter Mischarm
- Abnehmbarer Kessel aus massivem Edelstahl, rostfrei und spülmaschinenfest
- Rührwerkzeug und Kessel drehen sich gleichzeitig in verschiedenen Geschwindigkeiten, so dass auch kleine Mengen Frischkäse gut verrührt werden
- Übersichtliches Bedienfeld
- Einfache komfortable Bedienung
- 2 Mischgänge
- Optional weitere Kessel, um mehrere Frischkäsemischungen vorzubereiten
- Optionale Zusatzausstattung: Fahrbares Untergestell

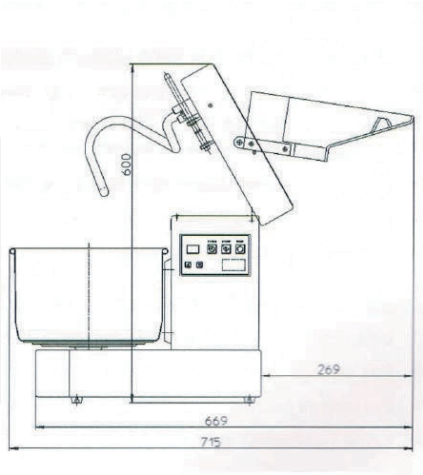

Für Ihre Sicherheit:

Die DOMA-T-FKR Frischkäserührmaschine ist mit Sicherungsschaltern ausgestattet. Beim Hochklappen des Mischarms oder Schutzdeckels schaltet die Maschine automatisch ab.